DETALLE DE MONTAJE E IMPERMEABILIZACIÓN SISTEMA BULNES

Escala S/E

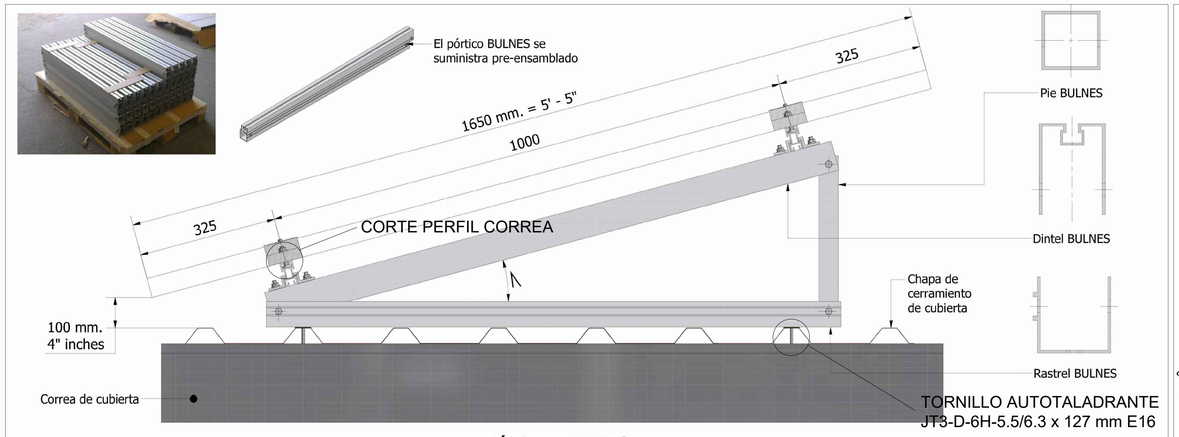

Pórtico BULNES

Alzado. Vista lateral.

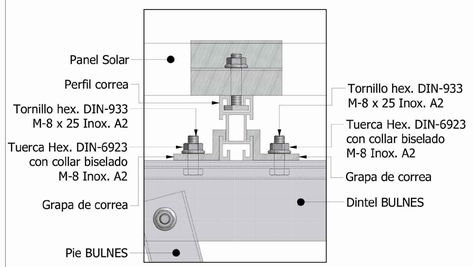

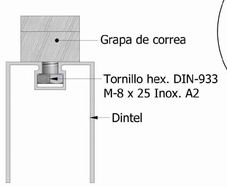

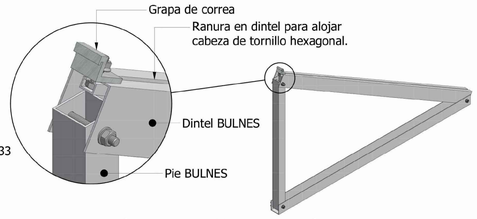

Fijación entre perfil correa y pórtico BULNES

Fijación entre perfil correa y pórtico BULNES

Par de apriete grapa de correa Tornillo M-8 x 25. - 18-20 Nm.

Anclajes para mecanizado Ø 10,5 mm. ($\frac{13}{32}$ ")

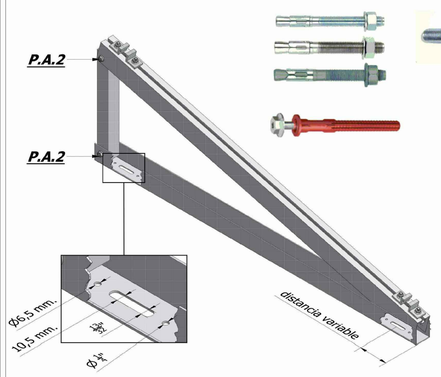

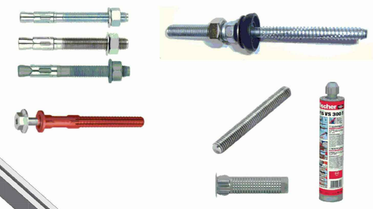

Anclajes para taladro Ø 6,5 mm. ($\frac{1}{4}$ ")

Macanizado en la base del rastrel

INSTALACIÓN CORRECTA DE ARANDELAS DE SELLADO.

Los tornillos co arandelas de sellado deben instalarse con control de profundidad.
La deformación incorrecta de la junta de EPDM se evita con la ayuda del control de profundidad ajustable en la atornilladora.
Las arandelas no deben deformarse ni la junta EPDM dañarse durante la instalación.

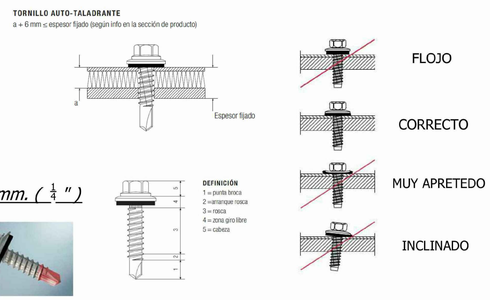

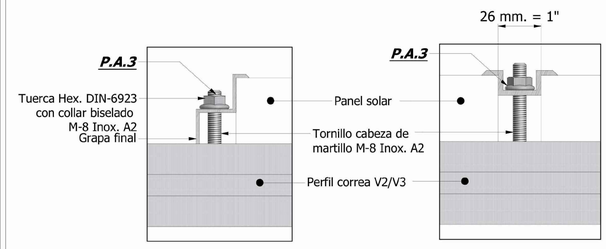

Grapa Final

Grapa y longitud de tornillos específica para cada espesor de panel

Grapa intermedia

Longitud de tornillo específica para cada espesor de panel

Pares de apriete recomendados:

El par de apriete recomendable para la sujección de un tornillo depende del tipo de tornillo y del coeficiente de fricción entre tornillo y tuerca, entre otras variables.
Para el uso de elementos de fijación en acero inoxidable es altamente recomendable enroscar de manera continuada y a poca velocidad. Si se aplica una alta velocidad de atornillado, dado el alto coeficiente de fricción del acero inoxidable, aumenta la posibilidad de gripado.
Para reducir el coeficiente de fricción es recomendable la utilización de lubricantes especiales que facilitan el atornillado y reducen la posibilidad de gripaje.
En el caso de las grapas de panel, priorizar el valor indicado por el fabricante del módulo F.V. frente al índicado en esta nota.

(P.A.1) Tornillos autotaladrantes.
JT3 Longitud de punta de 6 mm : desde 1,50 mm hasta 4 mm de espesor de perfil : 5 Nm
JT3 Longitud de punta de 12 mm: desde 3 mm. hasta 12 mm de espesor de perfil : 7 Nm
(P.A.2) Tornillo M-8 x 60.
Ensamblaje pórtico BULNES; 13-14 Nm.
(P.A.3) Tornillo cabeza de martillo M-8.
Grapas de panel; 13-14 Nm.

FICHA TÉCNICA

S/E

Agorex

Agorex® Tapagoteras
Techos y Canaletas

Sellante Butílico

Excelente adherencia
Amplia gama de aplicaciones
Elástico y resistente
Tixotrópico
Listo para usar

CAMPO DE APLICACION

Se utiliza como sellante en encuentros de hojalatería, ductos, canales y como tapagoteras en techumbres, chimeneas y muros. Ideal para zincalum, fibrocemento y hojalatería en general.

COMPOSICION

Sellante a base de polímeros sintéticos, resinas especiales y solventes.

PRESENTACIONES

Cartucho : 310 ml
Tarros : 200 g, 900 g y 4,5 kg.

CARACTERISTICAS

Aspecto	: Pasta gris
Peso específico	: 1.52 g / cc
Rendimiento	: 56 m lineales / kg, 24 m lineales / cartucho, considerando cordón de 4 mm de diámetro.

Henkel **Henkel Chile Ltda.**

Av. Laguna Sur 9551 • Pudahuel • Santiago • Teléfono 381 7200 • Fax 641 8143 • Casilla 3572 Santiago.
Servicio al Consumidor / Asistencia Técnica: 800 - 223005 • www.agorex.cl - www.henkel.cl

Hoja técnica
1/2

Agorex

Temperatura de aplicación	: +5°C a +30 °C
Resistencia a la Temperatura una vez fraguado	: -10 °C a +100 °C
Tiempo de fraguado	: 24 horas con cordón de 4 mm.
Tiempo de almacenaje	: 24 meses (23° C/ 55 % H.R.)

PREPARACION DE LA SUPERFICIE

Las superficies a unir deben estar firmes, limpias, secas y libres de polvo y grasa.

APLICACION

Aplicar Agorex Tapagoteras con espátula en forma continua o en forma de cordón si está utilizando el cartucho de 310 ml.
Alisar la superficie del cordón con una herramienta húmeda para darle una mejor terminación.
Eliminar el exceso de producto cortándolo una vez fraguado.

OBSERVACIONES

Este producto es de secado lento y pierde volumen durante su fraguado.
Las superficies metálicas no deben tener óxido, es recomendable usar anticorrosivo.
Una vez fraguado el producto puede ser removido sólo en forma mecánica (espátula).

PRECAUCIONES

Mantener lejos del alcance de los niños.
Mantener el envase bien cerrado, en lugar fresco y seco, entre +5°C y +50°C.
No aplicar en presencia de humedad.

Espátula
Pistola

IMPORTANTE
"La información suministrada es indicativa y producto de ensayos en laboratorio. Los interesados quedan en libertad de efectuar las pruebas y ensayos que estimen necesarios. El uso, aplicación y manejo de los productos queda fuera de nuestro control y es de exclusiva responsabilidad del usuario".

Ultima revisión Enero-2012

Henkel **Henkel Chile Ltda.**

Av. Laguna Sur 9551 • Pudahuel • Santiago • Teléfono 381 7200 • Fax 641 8143 • Casilla 3572 Santiago.
Servicio al Consumidor / Asistencia Técnica: 800 - 223005 • www.agorex.cl - www.henkel.cl

Hoja técnica
2/2

RESUMEN DE LAMINAS	
LÁMINA	DESCRIPCIÓN
1/12	Diagrama Unilineal General Instalación Existente
2/12	Diagrama Unilineal General Instalación Fotovoltáica
3/12	Disposición de Equipos en el Interior del Tablero
4/12	Cuadro de Generación FV y Cargas
5/12	Diagrama de Fuerzas
6/12	Plano de Ubicación de Equipos y Layout de Módulos
7/12	Plano de Cableado
8/12	Plano de Canalización
9/12	Plano de Cableado y Detalles de Puesta a Tierra
10b/12	Plano de Detalles de Piso Técnico y Línea de Vida
10b/12	Plano de Detalles de Piso Técnico y Línea de Vida
11/12	Plano Estructural y Detalles de Costaneras
12/12	Detalles de Montaje e Impermeabilización

NOTAS:
* LOS MATERIALES QUE REQUIERE CERTIFICACIÓN O AUTORIZACIÓN PARA SU USO, CUMPLEN CON ESTE REQUISITOS.
* TODOS LOS DATOS O INFORMACIÓN FALTANTE DE LO EXISTENTE, SE COMPLETARA EN LA VERSIÓN AS-BUILT.

LÁMINA 12

CROQUIS UBICACIÓN

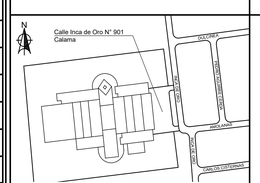

Referencia Google Earth
Coordenadas: 26°23'42.25"S 70°3'19.98"W

INSCRIPCIÓN SEC

Nº _____

FECHA: _____

POTENCIA SISTEMA FOTOVOLTAICO

1 Inversor CC/CA Potencia Máxima = 15 kW
Total Potencia Máxima = 15 kW

ecolife® Eficiencia Energética

ECOLIFE S.A
Departamento Técnico

SISTEMA FOTOVOLTAICO
DE AUTOCONSUMO
ESCUELA SARA CORTÉS CORTÉS
DETALLES DE MONTAJE E IMPERMEABILIZACIÓN

DIRECCIÓN: Inca de Oro 901	ESCALA: S/E	FECHA: Dic.-2016
COMUNA: Diego de Almagro	UNIDAD: S/U	DIBUJO: I. TUDELA
REGIÓN: III - Atacama	DESTINO DE PROPIEDAD:	PÚBLICO

ACEPTACION PROPIETARIO:

ILUSTRE MUNICIPALIDAD
DIEGO DE ALMAGRO
Rep. Leg : Amin Dau Romero
R.U.T. 7.000.422-4
DIEGO DE ALMAGRO

INSTALADOR:

CRISTIÁN SOTO
INGENIERO ELECTRICO
CALLE NUEVA 5399 - CONCHALI,STGO.
Fono: +562 23520040